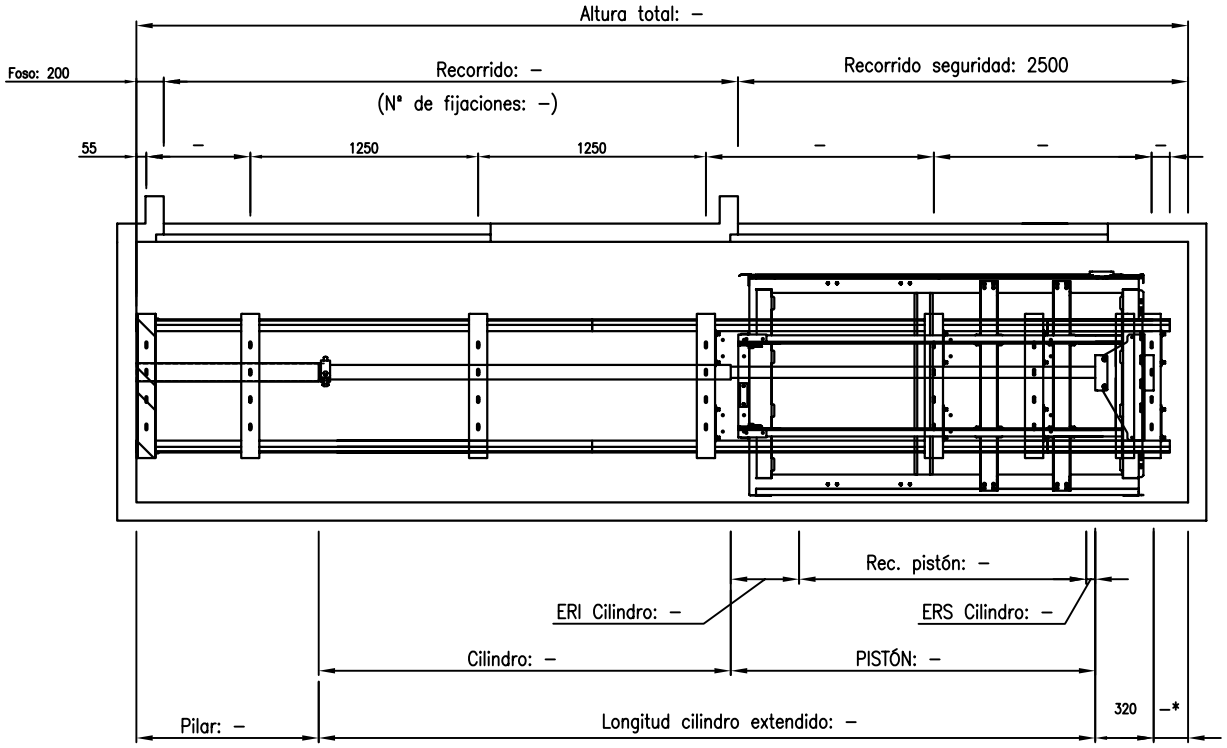

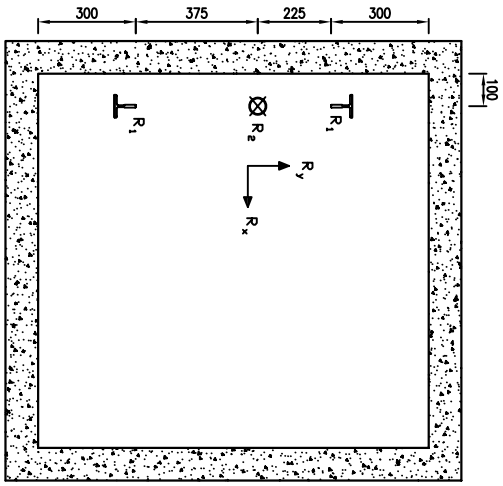

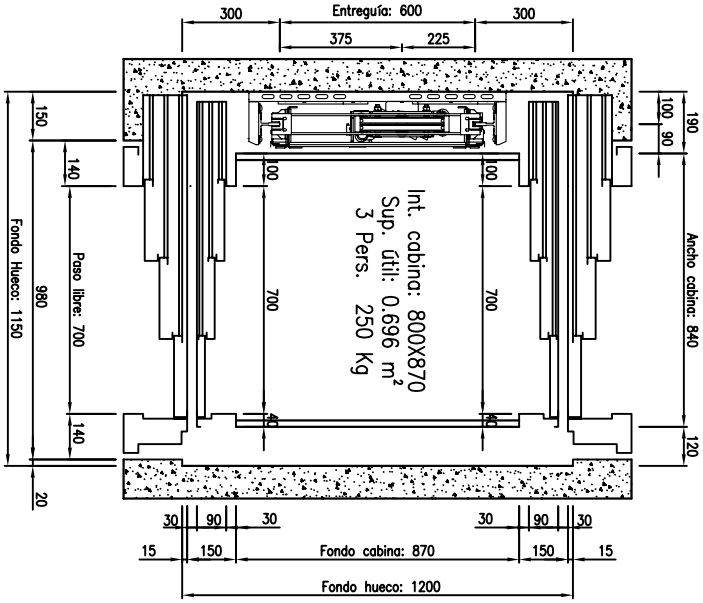

CARACTERISTICAS	
CARGA:	250 Kg
Nº PERSONAS:	3
VELOCIDAD NOMINAL	0,15 m/s
RECORRIDO:	– mm
Nº PARADAS:	–
SUSPENSION:	2:1
POLEA CABEZAL:	ø250
CABLES TRACCION:	2xø9
GUIA ESTRIBO:	G7 (70/65/9)
PARACAIDAS CABINA:	PI-12
PISTON:	65/7,5
EQUIPO HIDRAULICO:	GMV HL6000
POTENCIA MOTOR:	2 Cv
CAUDAL:	15 l/min
ARRANQUE:	DIRECTO
INTENSIDAD NOMINAL:	16 A
INTENSIDAD ARRANQUE:	52 A
R1:	12.000 N
R2:	19.000 N
Rx:	4.000 N
Ry:	1.100 N

*Distancia entre parte más alta del cabezal y techo de huida

2010	Fecha	Nombre	
Dibuj:	26/01	Carolina	FHL-2 ACCESOS 180° 250 Kg- TIPO 8
Vº Bº	26/01	Carlos	
Escala: S.E			Firma
Sustituye a:			C. Gobernado
Sustituido por:			Ed.:0